DE EN FR ES PT IT

www.fidlock.com/consumer/en/service/manuals/twist/bottle-700-life/

an Xan

FIDLOCK

TWIST bottle 700 life + bike base

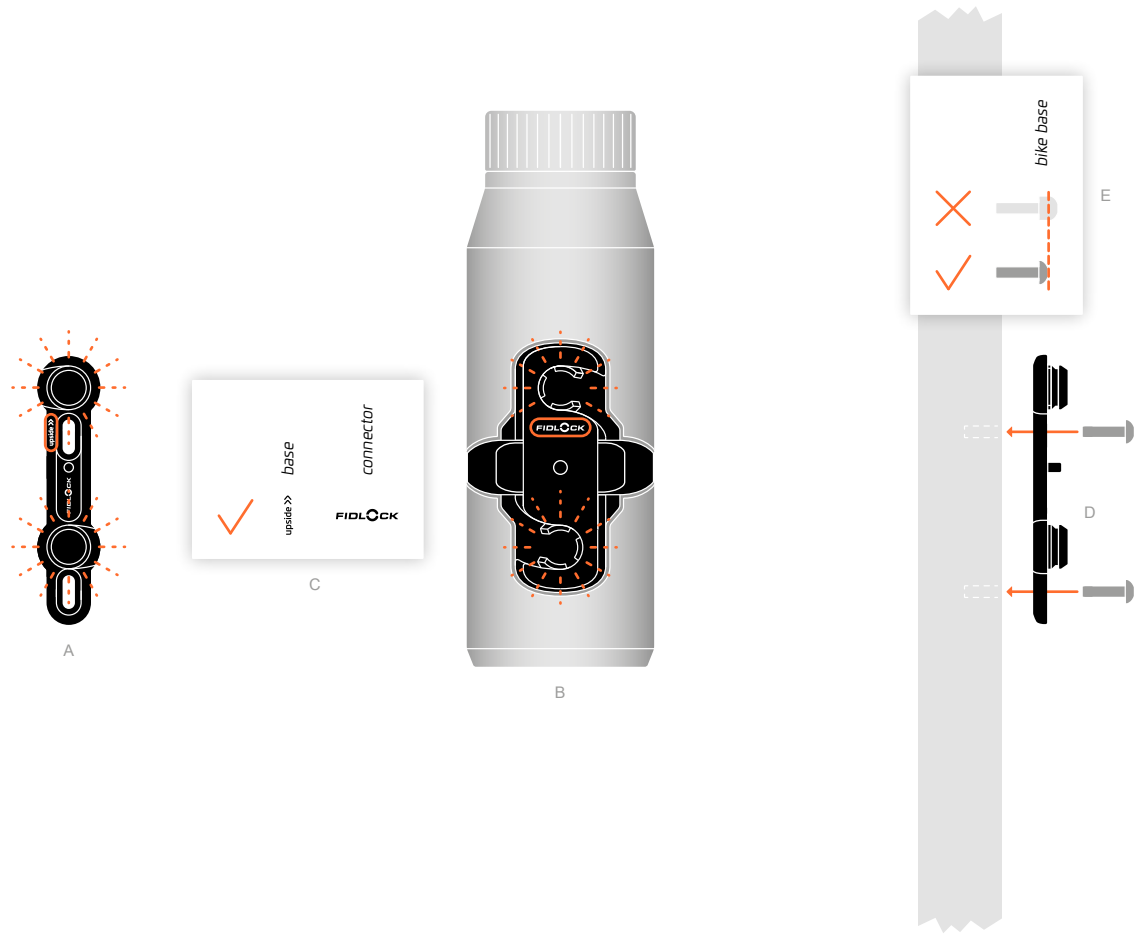

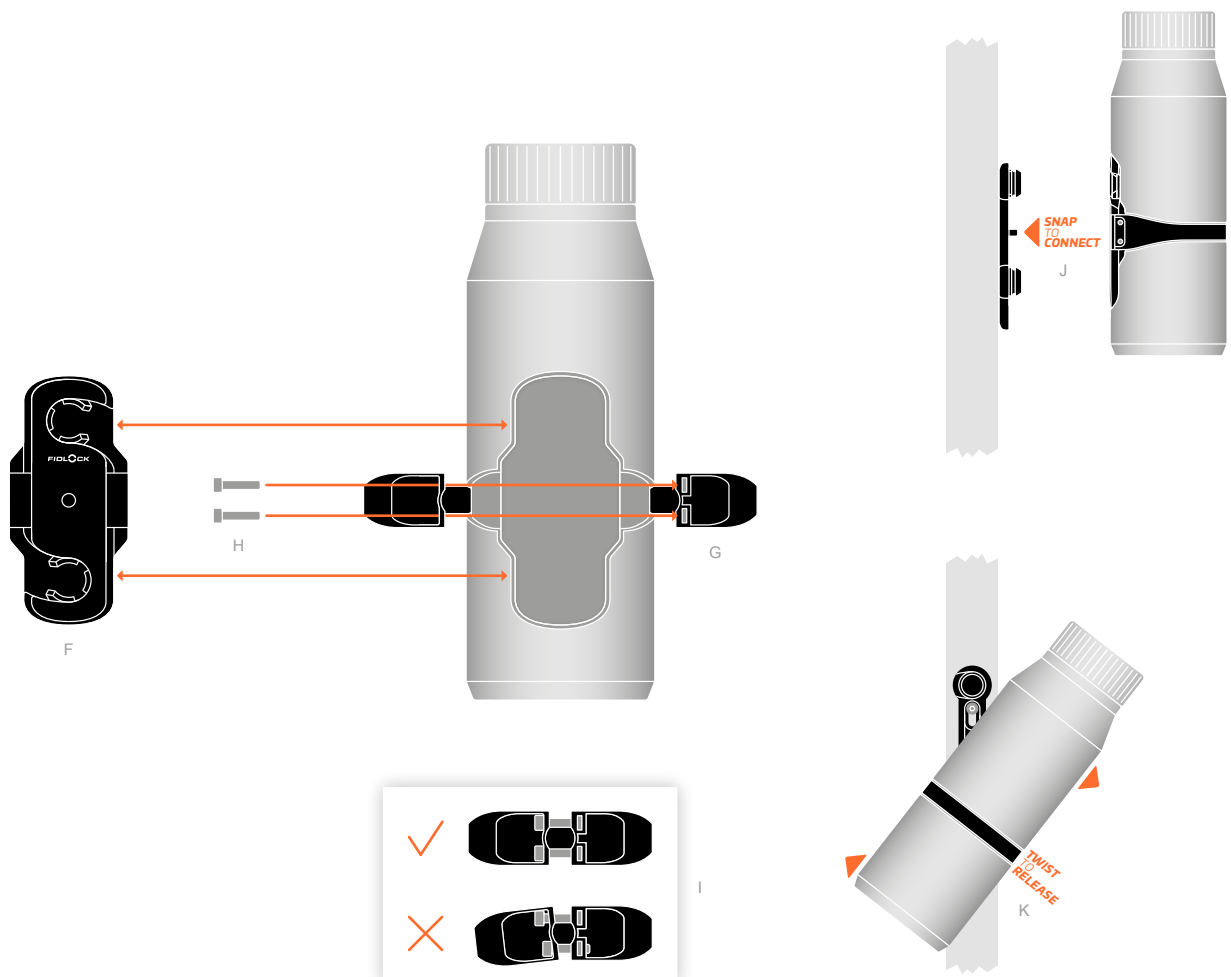

DE

Bitte lesen Sie diese Gebrauchsanweisung vor Montage und erster Benutzung sorgfältig durch und bewahren Sie sie auf!

SICHERHEITSHINWEISE

TWIST ist ein magnet-mechanisches Haltersystem aus *base* (Abb. A) und *connector* (Abb. B).
Die Verwendung der *TWIST bottle 700 life* und der *TWIST bike base* darf ausschließlich in Verbindung mit den dafür vorgesehenen TWIST-Originalprodukten erfolgen. Die mechanische Einrastung kann sonst nicht erfolgen.
Die *TWIST bottle 700 life* nutzt die *TWIST belt only*-Technologie. Hierbei erfolgt die Verbindung zwischen der *TWIST bottle* und dem *TWIST connector for belt only* über ein flexibles und widerstandsfähiges Kunststoffband, dem *TWIST belt for belt only*, welches um die Flasche gelegt und fest verschraubt wird.
Hinweis: Vereinfachend wird der *TWIST connector for belt only* nachfolgend als *connector* und der *TWIST belt for belt only* als *bottle belt* bezeichnet.
Achtung: Nicht für Aktivitäten in rauem Gelände und Sprünge aus einer Höhe von mehr als 15 cm geeignet!
Die *TWIST bottle 700 life* ist nur für stilles Wasser geeignet.
Verwenden Sie die Flasche nur bei Außentemperaturen zwischen 0 und 40 °C.
Befüllen Sie die Flasche nur mit maximal 35 °C heißen Getränken.
Die *TWIST bottle 700 life* ist nicht spülmaschinengeeignet und nicht mikrowellengeeignet!
Legen Sie das Produkt nicht in den Gefrierschrank!
Prüfen Sie vor jeder Benutzung, ob die Flasche richtig eingerastet und die *TWIST bike base* frei von Verschmutzungen ist!
Sollten Mängel gleich welcher Art auftreten, stellen Sie die Benutzung umgehend ein und kontaktieren Sie ihren Fachhändler!

TECHNISCHE DATEN

Fassungsvermögen: 700 ml
Material Flasche: Tritan (BPA frei, Lebensmittelecht), TPE,
Hergestellt in Italien
Material *base*/*connector*: PA66GF, Neodym, Epoxy, Hergestellt in China
Material *bottle belt*: PP, Edelstahl, Hergestellt in China

MONTAGE

Wenn Sie sich bei der Montage unsicher sind, bitten Sie Ihren Fachhändler um Rat!
Hinweis: Verwenden Sie nur Schrauben mit einem flachen Kopf gemäß ISO 7380-1 M5! Schrauben mit einem höheren Kopf führen dazu, dass die *TWIST bottle 700 life nicht fest mit der TWIST bike base verbunden ist und* sich während der Fahrt lösen kann (Abb. E).
Vor Montage prüfen, ob die Einschraubtiefe und der Durchmesser der Gewindebuchsen an Ihrem Fahrrad für die mitgelieferten Schrauben geeignet sind. Ungeeignete Schrauben können den Rahmen oder darin verbaute Bestandteile beschädigen.
Die Montage der *TWIST bike base* erfolgt an den herstellerseitig vorgesehenen Gewindebuchsen an Unter- oder Sattelrohr des Fahrradrahmens (Abb. D).
Achtung: Verwenden Sie die *TWIST bottle 700 life* nicht an *TWIST bases*, die seitlich zur Fahrtrichtung gedreht sind (z.B. an der Gabel)!
Achten Sie bei der Montage darauf, dass die Pfeile und die Markierung „up“ auf der *TWIST bike base* nach oben zeigen. Bei der *TWIST bottle 700 life* muss das FIDLOCK-Logo nach oben zeigen, lesbar sein und darf nicht „auf dem Kopf stehen“ (Abb. C).
Für die zuverlässige Befestigung der *TWIST bike base* am Fahrrad ist ein Anzugsdrehmoment von 2 Newtonmeter (Nm) erforderlich.
Kommt es während des Fahrens zu Vibrationen, kann es zum Kontakt von Flasche und Fahrradrahmen kommen. Verwenden Sie den mitgelieferten Rahmenschutzsticker, um Ihr Fahrrad vor Kratzern zu schützen.

LÖSEN DES *CONNECTOR* UND *BOTTLE BELT*

Zur Reinigung oder zum Austausch von Einzelteilen kann es notwendig sein, die Flasche auseinander zu bauen.
Um den *connector* (Abb. F) von der *TWIST bottle 700 life* zu lösen, müssen die beiden Schrauben (Abb. H) in der Seitenfläche des *bottle belt* (Abb. G) mit einem 2,5 mm-Innensechskantschlüssel ausgedreht werden, damit der *bottle belt* entfernt und der *connector* abgenommen werden kann.
Hinweis: Verwenden Sie nur den für die *TWIST bottle 700 life* vorgesehenen *„TWIST connector for belt only“* und keinen aus anderen *TWIST bottle*-Systemen.

BEFESTIGEN DES *CONNECTOR* UND *BOTTLE BELT*

Hinweis: Verwenden Sie nur die mitgelieferten Schrauben und Muttern! Kontrollieren Sie alle Einzelteile auf Beschädigung und Verschmutzung.
Der *connector* (Abb. F) wird in die *TWIST bottle 700 life* eingesetzt und anschließend mit dem *bottle belt* (Abb. G) verbunden. Schieben Sie eine Seite des *bottle belt* hierzu in die vorgesehene Öffnung des *connector*. Führen Sie den *bottle belt* um die Flasche herum und achten Sie darauf, dass er gerade in der vorgesehenen Mulde verläuft. Schieben Sie das zweite Ende in die Öffnung auf der anderen Seite des *connector*.
Hinweis: Stellen Sie sicher, dass die beiden Vierkantmuttern sich in den vorgesehenen Taschen des *bottle belt* befinden und nicht herausgerutscht sind!
Stecken Sie die beiden Schrauben (Abb. H) durch die vorgesehenen Löcher im *bottle belt* und schrauben Sie diese mit einem 2,5 mm Innensechskantschlüssel fest.
Hinweis: Die Schraubenspitzen müssen bündig ohne Überstand mit dem Kunststoffgehäuse abschließen. Achten Sie darauf beide Schrauben gleichmäßig anzuziehen (Abb. I).

BENUTZUNG

Spülen Sie die Wasserflasche vor dem ersten Gebrauch sorgfältig mit klarem Wasser aus!
Machen Sie sich vor Fahrtantritt mit der Handhabung der *TWIST bottle 700 life* und der *TWIST bike base* vertraut und überprüfen Sie deren einwandfreie Funktion. Vergewissern Sie sich, dass die Montage ordnungsgemäß erfolgt ist.
Um die *TWIST bottle 700 life* mit dem Fahrrad zu verbinden, führen Sie diese an die *TWIST bike base*. Lassen Sie die *TWIST bottle 700 life* dann auf die *TWIST bike base* schnappen (Abb. J). Sie hören das „Klick-Geräusch“ des mechanischen Einrastens.
Zum Lösen der *TWIST bottle 700 life* von der *TWIST bike base* drehen Sie diese im Uhrzeigersinn, bis sowohl Magnete als auch Rastung gelöst sind (Abb. K).

BESTIMMUNGSGEMÄSSE VERWENDUNG

Die bestimmungsgemäße Verwendung der *TWIST bottle 700 life* und der *TWIST bike base* ist die Montage und Benutzung am Fahrradrahmen an den herstellerseitig vorgesehenen Gewindebuchsen.
Jede von dieser bestimmungsgemäßen Verwendung abweichende Benutzung gilt als bestimmungswidrig und kann zu Fehlfunktionen, Beschädigungen oder Verletzungen führen.

ENTSORGUNG

Die *TWIST bottle 700 life* und die *TWIST bike base* können im Hausmüll entsorgt werden. Beachten Sie die in Ihrem Land geltenden Umweltvorschriften hinsichtlich der Entsorgung.

HAFTUNG

Wir haben alle Anstrengungen unternommen, um die Gebrauchsanweisung richtig, vollständig und so exakt wie möglich zu gestalten. Abweichungen können nicht vollständig ausgeschlossen werden, sodass für Fehler in der zur Verfügung gestellten Gebrauchsanweisung keine Haftung übernommen werden kann.
Für Schäden, die durch die Nichtbeachtung der Gebrauchsanweisung oder die nicht bestimmungsgemäße Verwendung entstehen, übernehmen wir keine Haftung.
Wird die *TWIST bottle 700 life* und die *TWIST bike base* zweckentfremdet, unsachgemäß verwendet oder eigenmächtig repariert, kann keine Haftung für eventuelle Schäden übernommen werden.

IMPRESSUM

Die *TWIST*-Technologie ist durch ein(e) oder mehrere Patent(e)/Patentanmeldung(en) rechtlich geschützt. Weitere Informationen zum Patentschutz der *TWIST*-Produktreihe erhalten Sie auf:
www.fidlock.com/patents

Für nähere Informationen besuchen Sie unsere Website:
www.fidlock.com/consumer

FIDLOCK GmbH, Kirchhorster Straße 39, 30659 Hannover, Deutschland
AG Hannover, HRB 204281, E-Mail: info-bike@fidlock.com

PAC-0190 / EU / v.1.1 / 240903

EN

Please read these usage instructions thoroughly before installation and first use, and retain them for future reference.

SAFETY INFORMATION

TWIST is a magnetic-mechanical mounting system consisting of *base* (Fig. A) and *connector* (Fig. B).
The *TWIST bottle 700 life* and *TWIST bike base* may only be used in conjunction with the original *TWIST* products intended for this purpose. Otherwise the mechanical engagement would not be possible.
The *TWIST bottle 700 life* uses *TWIST belt only* technology. The connection between the *TWIST bottle* and *TWIST connector for belt only* is made via a flexible and resistant plastic strap, the *TWIST belt for belt only*, which is placed around the bottle and screwed tight.
Note: For simplicity, the *TWIST connector for belt only* is referred to below as *connector* and the *TWIST belt for belt only* as *bottle belt.*
Attention: Not suitable for activities in rough terrain and jumps from a height of more than 15 cm!
The *TWIST bottle 700 life* is only suitable for still water.
Only use the bottle at outside temperatures between 0 and 40 °C.
Only fill the bottle with drinks at a maximum temperature of 35 °C.
The *TWIST bottle 700 life* is not dishwasher safe and not microwave safe.
Do not put the product in the freezer!
Before each use, check that the bottle is properly engaged and the *TWIST bike base* is free of dirt! If you discover defects of any kind, cease use immediately and contact your retailer!

TECHNICAL DATA

Capacity: 700 ml
Bottle material: Tritan (BPA free, food safe), TPE, manufactured in Italy
Material *base*/*connector*: PA66GF, neodymium, epoxy, manufactured in China
Material *bottle belt*: PP, stainless steel, manufactured in China

ASSEMBLY

If you are unsure of how to assemble the product properly, ask your retailer for advice!
Note: Only use screws with a flat head according to ISO 7380-1 M5! Screws with a higher head mean that the *TWIST bottle 700 life* is not firmly connected to the *TWIST bike base* and can come loose while riding (Fig. E).
Before assembly, check whether the screw-in depth and the diameter of the threaded bushes on your bike are suitable for the screws supplied. Unsuitable screws can damage the frame or components installed in it.
The *TWIST bike base* is mounted on the threaded bushings provided by the manufacturer on the down tube or seat tube of the bike frame (Fig. D).
Important: Do not use the *TWIST bottle 700 life* on *TWIST bases* that are turned sideways to the direction of travel (e.g. on the fork)!
When mounting, make sure that the arrows and the "up" mark on the *TWIST bike base* point upwards. On the *TWIST bottle 700 life* the FIDLOCK logo must point upwards, be legible and not "upside down" (Fig. C).
A tightening torque of 2 newton metres (Nm) is required for reliable attachment of the *TWIST bike base* to the bike.
If vibrations occur while riding, the bottle may come into contact with the bike frame. Use the frame protection sticker supplied to protect your bike from scratches.

UNDOING THE *CONNECTOR* AND *BOTTLE BELT*

It may be necessary to disassemble the bottle for cleaning or replacement of individual parts.
To undo the *connector* (Fig. F) from the *TWIST bottle 700 life*, the two screws (Fig. H) in the side of the *bottle belt* (Fig. G) must be unscrewed with a 2.5 mm hex key so that the *bottle belt* can be removed and the *connector* taken off.
Note: Only use the *"TWIST connector for belt only"* intended for the *TWIST bottle 700 life* and not one from other *TWIST bottle* systems.

FIXING THE *CONNECTOR* AND *BOTTLE BELT*

Note: Only use the screws and nuts supplied! Check all individual parts for damage and dirt.
The *connector* (Fig. F) is inserted into the *TWIST bottle 700 life* and then connected to the *bottle belt* (Fig. G) . Slide one side of the *bottle belt* into the opening provided in the opening of the *connector* for this. Guide the *bottle belt* around the bottle and make sure that it runs straight in the recess provided. Push the second end into the opening on the other side of the *connector*.
Note: Make sure that the two square nuts are in the pockets provided in the *bottle belt* and have not slipped out!
Insert the two screws (Fig. H) through the holes provided in the *bottle belt* and tighten them with a 2.5 mm hex key.
Note: The screw tips must be flush with the plastic housing without any protrusion. Make sure that you tighten both screws evenly (Fig. I).

USE

Rinse the water bottle carefully with clear water before using it for the first time!
Before setting off, familiarise yourself with how the *TWIST bottle 700 life* and *TWIST bike base* are handled and check that they are functioning properly. Confirm that the product has been assembled properly. To connect the*TWIST bottle 700 life* to the bike, guide it to the *TWIST bike base*. Then let the *TWIST bottle 700 life* snap onto the *TWIST bike base* (Fig. J). You will hear the "click" sound of the mechanical engagement.
To release the *TWIST bottle 700 life* from the *TWIST bike base* turn it clockwise until both magnets and the detent are released (Fig. K).

INTENDED USE

The proper use of the *TWIST bottle 700 life* and *TWIST bike base* is mounting and use on the bike frame on the threaded bushes provided by the manufacturer.
Any other use is considered improper and is prohibited as it could lead to malfunctions, damage or injuries.

DISPOSAL

The *TWIST bottle 700 life* and *TWIST bike base* can be disposed of in household waste. Please observe the environmental regulations applicable in your country regarding disposal.

LIABILITY

We have gone to great lengths to ensure that the operating instructions are correct, complete and as precise as possible. However, deviations cannot be entirely ruled out, and no liability can be accepted for errors in the provided operating instructions.
We accept no liability for damage caused by failure to observe the instructions for use or by improper use.
If the *TWIST bottle 700 life* and the *TWIST bike base* are used improperly or for another purpose or are repaired by the user, no liability is accepted for any damages.

LEGAL INFORMATION

The *TWIST* technology is legally protected by one or more patent(s)/patent application(s). For more information on patent protection of the *TWIST* product range, please visit: www.fidlock.com/patents

See our website for more information:
www.fidlock.com/consumer

FIDLOCK GmbH, Kirchhorster Straße 39, 30659 Hanover, Germany,
Hanover Local Court, HRB 204281, Email: info-bike@fidlock.com

FR

Merci de lire attentivement cette notice d'utilisation avant le montage et la première utilisation et de la conserver !

CONSIGNES DE SÉCURITÉ

TWIST est un système de retenue magnétique mécanique composé de la *base* (fig. A) et du *connector* (fig. B).
La *TWIST bottle 700 life* et la *TWIST bike base* peuvent être utilisées exclusivement en association avec les produits originaux *TWIST* prévus à cet effet. Dans le cas contraire, l'enclenchement mécanique ne peut s'effectuer.
La *TWIST bottle 700 life* utilise la technologie *TWIST belt only*. Ici, la *TWIST bottle* est reliée au *TWIST connector for belt only* à l'aide d'une bande souple et résistante en plastique, la *TWIST belt for belt only* placée autour de la bouteille et solidement vissée.
Remarque : À des fins de simplification, le *TWIST connector for belt only* est désigné ci-après *connector* et la *TWIST belt for belt only* la *bottle belt.*
Attention : Ne convient pas aux activités en terrain accidenté et aux sauts d'une hauteur de plus de 15 cm !
La *TWIST bottle 700 life* convient uniquement à l'eau plate.
Utilisez la bouteille seulement à des températures extérieures situées entre 0 et 40 °C.
Ne remplissez la bouteille qu'avec des boissons chaudes d'une température maximale de 35 °C.
La *TWIST bottle 700 life* ne passe pas au lave-vaisselle ni au micro-ondes !
Ne pas mettre le produit au congélateur.
Avant chaque utilisation, vérifiez si la bouteille s'enclenche correctement et si la *TWIST bike base* n'est pas sale ! Si des défauts de quelque nature que ce soit devaient apparaître, interrompez immédiatement l'utilisation et contactez le revendeur spécialisé !

CARACTÉRISTIQUES TECHNIQUES

Contenance : 700 ml
Matériau de la bouteille : Tritan (sans BPA, contact alimentaire), TPE, fabriqué en Italie
Matériau *base*/*connector* : PA66GF, néodyme, époxy, fabriqué en Chine Matériau de la *bottle belt* : PP, inox, fabriqué en Chine

MONTAGE

En cas de doutes lors du montage, demandez conseil à votre revendeur spécialisé !
Remarque : Utilisez uniquement des vis à tête plate conformément à la norme ISO 7380-1 M5 ! Des vis avec une tête plus haute ne relient pas solidement la *TWIST bottle 700 life* à la *TWIST bike base* et elle peut se détacher pendant le trajet (fig. E).
Avant le montage, vérifiez que la profondeur de vissage et le diamètre de la douille filetée sur votre vélo correspondent aux vis fournies. Des vis inadaptées peuvent détériorer le cadre ou les éléments qui y sont intégrés.
Le montage de la *TWIST bike base* se fait sur les douilles filetées prévues par le fabricant sur le tube oblique ou le tube de selle du cadre du vélo (fig. D).
Attention : N'utilisez pas la *TWIST bottle 700 life* sur des *TWIST bases* tournées latéralement par rapport au sens de la marche (p. ex., sur la fourche) !
Lors du montage, veillez à ce que la flèche et le repère « up » sur la *TWIST bike base* soient orientés vers le haut. Pour la *TWIST bottle 700 life*, le logo FIDLOCK doit être orienté vers le haut, être lisible et ne doit pas être inversé (fig. C).
Pour une fixation sûre de la *TWIST bike base* sur le vélo, un couple de serrage de 2 newtons-mètres (Nm) est nécessaire.
En cas de vibrations pendant la conduite, la bouteille et le cadre du vélo peuvent entrer en contact. Utilisez l'autocollant de protection fourni pour le cadre afin de protéger votre vélo contre les rayures.

DÉTACHEMENT DU *CONNECTOR* ET DE LA *BOTTLE BELT*

Pour nettoyer ou pour remplacer des pièces individuelles, il peut être nécessaire de démonter la bouteille.
Pour détacher le *connector* (fig. F) de la *TWIST bottle 700 life*, les deux vis (fig. H) dans la face latérale de la *bottle belt* (fig. G) doivent être dévissées avec une clé six pans de 2,5 mm afin de retirer la *bottle belt* et le *connector.*
Remarque : Utilisez uniquement le *« TWIST connector for belt only »* prévu pour la *TWIST bottle 700 life* et aucun autre système *TWIST bottle.*

FIXATION DU *CONNECTOR* ET DE LA *BOTTLE BELT*

Remarque : Utilisez uniquement les vis et écrous fournis ! Contrôlez la présence de détériorations et de saletés sur chaque pièce.
Le *connector* (fig. F) est inséré dans la *TWIST bottle 700 life*, puis relié à la *bottle belt* (fig. G). Pour cela, glissez un côté de la *bottle belt* dans l'orifice prévu du *connector*. Guidez la *bottle belt* autour de la bouteille et veillez à ce qu'elle passe tout droit dans la cavité prévue. Glissez la deuxième extrémité dans l'orifice sur l'autre côté du *connector*.
Remarque : Vérifiez que les deux écrous carrés se situent dans les poches prévues de la *bottle belt* et qu'ils ne ressortent pas !
Passez les deux vis (fig. H) dans les trous prévus situés dans la bottle belt et vissez-les solidement avec une clé six pans de 2,5 mm.
Remarque : Les pointes des vis doivent affleurer sans saillie avec le boîtier en plastique. Veillez à ce que les deux vis soient vissées (fig. I) uniformément.

UTILISATION

Avant la première utilisation, rincez soigneusement la bouteille d'eau à l'eau claire !
Avant le départ, familiarisez-vous avec le maniement de la *TWIST bottle 700 life* et de la *TWIST bike base* et vérifiez leur parfait fonctionnement. Assurez-vous que le montage est effectué correctement. Pour relier la *TWIST bottle 700 life* au vélo, approchez-la de la *TWIST bike base*. Laissez alors la *TWIST bottle 700 life* s'enclencher sur la *TWIST bike base* (fig. J). Vous entendez le « clic » de l'enclenchement mécanique.
Pour détacher la *TWIST bottle 700 life* de la *TWIST bike base*, tournez-la dans le sens horaire jusqu'à ce que les aimants et le cran soient détachés (fig. K).

UTILISATION CONFORME

L'utilisation confome de la *TWIST bottle 700 life* et de la *TWIST bike base* est le montage et l'utilisation de douilles filetées prévues par le fabricant sur le cadre du vélo.
Toute utilisation contraire à l'utilisation conforme est considérée comme non conforme et est interdite, car cela peut provoquer sinon des dysfonctionnements, des détériorations ou des blessures.

MISE AU REBUT

La *TWIST bottle 700 life* et de la *TWIST bike base* peut être jetée avec les déchets ménagers. Respecter la législation environnementale applicable dans votre pays relative à la mise au rebut.

RESPONSABILITÉ

Nous avons entrepris tous les efforts pour concevoir un manuel d'utilisation correct, complet et aussi précis que possible. Il est impossible d'exclure totalement des différences, ainsi nous ne pourrons assumer aucune responsabilité envers des erreurs du manuel d'utilisation.
Nous n'assumons aucune responsabilité pour les dommages résultant du non-respect de la notice d'utilisation ou de l'utilisation non conforme.
Si la *TWIST bottle 700 life* et la *TWIST bike base* sont utilisées autrement, incorrectement, ou réparées de manière non concertée, aucune responsabilité ne peut être assumée pour d'éventuels dommages.

MENTION LÉGALE

La technologie *TWIST* est protégée légalement par un ou plusieurs brevets/dépôts de demandes de brevets. Vous trouverez de plus amples informations sur la protection par brevet de la gamme de produits *TWIST* sur :
www.fidlock.com/patents

Pour plus d'informations, visitez notre site Internet :
www.fidlock.com/consumer

FIDLOCK GmbH, Kirchhorster Strasse 39, 30659 Hanovre, Allemagne,
Tribunal de district d'Hanovre, HRB 204281, e-mail : info-bike@fidlock.com

ES

¡Lea atentamente estas instrucciones de uso antes del montaje y la primera utilización! ¡Conserve las instrucciones de uso!

INSTRUCCIONES DE SEGURIDAD

TWIST es un sistema de sujeción magnético y mecánico formado por *base* (fig. A) y *connector* (fig. B).
El uso de la *TWIST bottle 700 life* y de la *TWIST bike base* debe realizarse exclusivamente en combinación con los productos originales *TWIST* previstos para tal fin. De lo contrario, no se realizaría el acople mecánico.
La *TWIST bottle 700 life* utiliza la tecnología *TWIST belt only*. El acople entre la *TWIST bottle* y el *TWIST connector for belt only* se realiza mediante una correa de plástico flexible y resistente, la *TWIST belt for belt only*, que se coloca alrededor de la botella y se enrosca firmemente.
Nota: Con el objetivo de simplificar, el *TWIST connector for belt only* será denominado en lo sucesivo como *connector* y la *TWIST belt for belt only* como *bottle belt.*
Atención: ¡No apto para actividades en terreno accidentado y saltos desde una altura de más de 15 cm!
La *TWIST bottle 700 life* solo es apropiada para agua sin gas.
Utilice la botella solo a temperaturas exteriores entre 0 y 40 °C. Llene la botella con bebidas calientes con una temperatura máxima de 35 °C.
La *TWIST bottle 700 life* no es apta para lavavajillas ni para microondas!
¡No coloque el producto en el congelador!
¡Antes de cada uso, compruebe que la botella haya encajado correctamente y que la *TWIST bike base* esté limpia! Si se produce cualquier tipo de defecto, deje de usar inmediatamente el producto y póngase en contacto con su distribuidor especializado.

DATOS TÉCNICOS

Capacidad: 700 ml
Material de la botella: Tritan (sin BPA, inocuo), TPE, fabricado en Italia
Material *base*/*connector*: PA66GF, neodimio, epoxy, fabricado en China
Material de *bottle belt*: PP, acero inoxidable, fabricado en China

MONTAJE

¡Si tiene dudas con respecto al montaje, consulte a su distribuidor especializado!
Nota: ¡Utilice únicamente tornillos de cabeza plana según la norma ISO 7380-1 M5! Si utilizase tornillos con una cabeza más alta, la *TWIST bottle 700 life* no quedaría firmemente fijada a la *TWIST bike base* y se podría soltar durante la marcha (fig. E).
Antes del montaje, compruebe que la profundidad de enroscado y el diámetro de los casquillos roscados de su bicicleta sean adecuados para los tornillos suministrados. Los tornillos que no sean adecuados pueden dañar el cuadro o sus componentes.
El montaje de la *TWIST bike base* se realiza en los casquillos roscados previstos por el fabricante en la tija del sillín o el tubo inferior del cuadro de la bicicleta (fig. D).
Atención: ¡No coloque la *TWIST bottle 700 life* en *TWIST bases* que se giran de forma lateral al sentido de la marcha (p. ej., en la horquilla)!
A la hora de montarla, asegúrese de que las flechas y la marca «up» de la *TWIST bike base* estén orientadas hacia arriba. En la *TWIST bottle 700 life*, el logotipo FIDLOCK debe estar orientado hacia arriba, ser legible y no puede quedar «boca abajo» (fig. C).
Para que la *TWIST bike base* quede fijada de manera segura a la bicicleta, se precisa un par de apriete de 2 newtons-metro (Nm).
Si durante el transporte se producen vibraciones, la botella puede entrar en contacto con el cuadro de la bicicleta. Utilice la pegatina protectora para el cuadro para proteger su bicicleta de arañazos.

LIBERACIÓN DEL *CONNECTOR* Y DE LA *BOTTLE BELT*

Puede ser necesario desmontar la botella para su limpieza o para sustituir alguna pieza.
Para soltar el *connector* (fig. F) de la *TWIST bottle 700 life*, gire ambos tornillos (fig. H) del lateral de la *bottle belt* (fig. G) con una llave hexagonal de 2,5 mm para poder retirar la *bottle belt* y sacar el *connector.*
Nota: Utilice únicamente el *„TWIST connector for belt only"* previsto para la *TWIST bottle 700 life* y ningún otro del resto de sistemas *TWIST bottle.*

FIJACIÓN DEL *CONNECTOR* Y DE LA *BOTTLE BELT*

Nota: ¡Utilice únicamente los tornillos y tuercas suministrados! Compruebe la ausencia de daños y suciedad en cada una de las piezas.
El *connector* (fig. F) se inserta en la *TWIST bottle 700 life* y a continuación se acopla con la *bottle belt* (fig. G) . Para ello, introduzca un lado de la *bottle belt* en la abertura prevista en el *connector*. Rodee la botella con la *bottle belt* asegurándose de que se deslice recta en la canal prevista. Deslice el segundo extremo en la abertura del otro lado del *connector*.
Nota: ¡Asegúrese de que las dos tuercas cuadradas se encuentran en los alojamientos previstos de la *bottle belt* y que no se han salido!
Introduzca ambos tornillos (fig. H) por los orificios previstos en la bottle belt y apriételos con una llave hexagonal de 2,5 mm.
Nota: Las puntas de los tornillos deben quedar a ras de la carcasa de plástico sin sobresalir. Asegúrese de apretar ambos tornillos de forma uniforme (fig. I).

USO

¡Enjuague bien la botella con agua limpia antes del primer uso!
Antes del uso, familiarícese con la *TWIST bottle 700 life* y la *TWIST bike base* y compruebe que funcionan correctamente. Asegúrese de que el montaje se haya realizado correctamente. Para montar la *TWIST bottle 700 life* en la bicicleta, encájela en la *TWIST bike base*. Deje después que la*TWIST bottle 700 life* se enganche a la *TWIST bike base* (fig. J). Oirá un «clic» correspondiente al encaje mecánico.
Para liberar la *TWIST bottle 700 life* de la *TWIST bike base* , gírela en sentido horario hasta que se hayan soltado el imán y el encaje mecánico (fig. K).

USO PREVISTO

El uso previsto de la *TWIST bottle 700 life* y la *TWIST bike base* es el montaje y uso en el cuadro de la bicicleta en los casquillos roscados proporcionados por el fabricante.
Cualquier uso diferente se considera contrario al uso previsto y queda prohibido, ya que, de lo contrario, pueden producirse errores de funcionamiento, daños o lesiones.

DESECHO

La *TWIST bottle 700 life* y la *TWIST bike base* puede desecharse con la basura doméstica. Tenga en cuenta las disposiciones medioambientales sobre desecho aplicables en su país.

RESPONSABILIDAD

Hemos puesto el máximo esmero en proporcionar unas instrucciones de uso lo más correctas, completas y exactas posible. No obstante, no pueden descartarse errores, por lo que no asumiremos responsabilidad alguna por los fallos que puedan contener las instrucciones de uso proporcionadas.
Tampoco asumiremos responsabilidad alguna por los daños derivados del incumplimiento de lo dispuesto en las instrucciones de uso o de un uso que no se corresponda al uso previsto.
Si se utilizan la el *TWIST bottle 700 life* y la *TWIST bike base* para otros fines o de forma incorrecta, o el usuario realiza las reparaciones por sí mismo, no asumiremos responsabilidad alguna por los daños derivados.

AVISO LEGAL

La tecnología *TWIST* está legalmente protegida por una o más patentes o solicitudes de patente. Encontrará más información acerca de la protección de patentes de la serie de productos *TWIST* en: www.fidlock.com/patents

Para obtener información adicional, consulte nuestro sitio web:
www.fidlock.com/consumer

FIDLOCK GmbH, Kirchhorster Straße 39, 30659 Hannover, Alemania,
Tribunal de primera instancia de Hannover; n.º de registro mercantil:
HRB 204281; correo electrónico: info-bike@fidlock.com

PT

Por favor, leia com atenção o manual de instruções antes da montagem e antes da primeira utilização, e guarde-o num local seguro!

INSTRUÇÕES DE SEGURANÇA

TWIST é um sistema de suporte mecânico e magnético, composto por *base* (fig. A) e *connector* (fig. B).
A *TWIST bottle 700 life* e a *TWIST bike base* só pode ser utilizada em associação com os produtos originais *TWIST* previstos para o efeito. Caso contrário, não é possível um encaixe mecânico correto.
A *TWIST bottle 700 life* utiliza a tecnologia *TWIST belt only.* A ligação entre a *TWIST bottle* e o *TWIST connector for belt only* é feita por meio de uma cinta de plástico flexível e resistente, a *TWIST belt for belt only*, que é colocada em redor da garrafa e firmemente aparafusada.
Nota: para facilitar a leitura, passaremos a designar o *TWIST connector for belt only* por *connector* e a *TWIST belt for belt only* por *bottle belt* .
Atenção: não é adequado para atividades em terrenos acidentados e saltos de altura superior a 15 cm!
A *TWIST bottle 700 life* é adequada apenas para água sem gás.
Utilize a garrafa apenas com as temperaturas exteriores entre os 0 e 40 °C.
Encha a garrafa apenas com bebidas quentes até 35 C.
A *TWIST bottle 700 life* não pode ser lavada na máquina de lavar louça nem no micro-ondas!
Não coloque o produto no congelador!
Antes de cada utilização, verifique se a garrafa está corretamente encaixada e se a *TWIST bike base* está isenta de sujidade!
Caso detete defeitos de qualquer tipo, deixe imediatamente de utilizar o produto e contacte o seu revendedor especializado!

DADOS TÉCNICOS

Capacidade: 700 ml
Material da garrafa: Tritan (isento de bisfenol, seguro para utilização com alimentos), TPE, fabricado em Itália
Material da *base*/*connector*: PA66GF, neodímio, epóxi, fabricada na China
Material da *bottle belt*: polipropileno, aço inoxidável, fabricada na China

MONTAGEM

A *TWIST bike base* é montada nas inserções roscadas no tubo inferior ou no selim do quadro da bicicleta fornecido pelo fabricante (fig. D).
Atenção: não utilize a *TWIST bottle 700 life* nas *TWIST bases* que são rodadas lateralmente em relação ao sentido de deslocação (p. ex. na forquilha!)
Aquando da montagem, certifique-se de que as setas e a marcação „up" na *TWIST bike base* apontam para cima. No caso da *TWIST bottle 700 life*, o logotipo FIDLOCK tem de ficar virado para cima, legível, e não virado „de cabeça para baixo" (fig. C).
Para uma fixação correta da *TWIST bike base* à bicicleta é necessário utilizar um binário de aperto de 2 Nm.
Se durante a condução surgirem vibrações, pode ocorrer o contacto da garrafa com a estrutura da bicicleta. Utilize o adesivo de proteção da estrutura fornecido para proteger a sua bicicleta contra riscos.
Nota: utilize apenas os parafusos fornecidos! Parafusos com uma cabeça mais alta não permitem um aparafusamento correto da *TWIST bottle 700 life* à *TWIST bike base*, podendo a mesma soltar-se durante a condução (fig. E).
Se tiver dúvidas relativamente à montagem, aconselhe-se com o seu revendedor especializado!

SOLTAR O *CONNECTOR* E A *BOTTLE BELT*

Para efetuar a limpeza ou a troca de peças individuais, poderá ser necessário desmontar a garrafa.
Para soltar o *connector* (fig. F) da *TWIST bottle 700 life* é necessário desenroscar ambos os parafusos (fig. H) na superfície lateral da *bottle belt* (fig. G), utilizando uma chave Allen de 2,5 mm, para a *bottle belt* poder ser removida e o *connector* retirado.
Nota: para a *TWIST bottle 700 life*, utilize unicamente o *„TWIST connector for belt only"* previsto e nenhum outro sistema de *TWIST bottle.*

FIXAR O *CONNECTOR* E A *BOTTLE BELT*

Nota: utilize apenas os parafusos e porcas fornecidos! Inspecione todas as peças individuais relativamente a danos e presença de sujidade.
O *connector* (fig. F) é montado na *TWIST bottle 700 life* e, em seguida, ligado à *bottle belt* (fig. G) . Para tal, prenda uma extremidade da *bottle belt* na abertura prevista no *connector*. Passe a *bottle belt* em redor da garrafa, certificando-se de que fica direita na cavidade prevista. Prenda a outra extremidade na abertura do outro lado do *connector*.
Nota: certifique-se de que ambas as porcas quadradas estão nas bolsas existentes na *bottle belt* e não escorregaram para fora!
Insira ambos os parafusos (fig. H) nos orifícios existentes na *bottle belt* e aperte-os com uma chave Allen de 2,5 mm.
Nota: as pontas dos parafusos têm de ficar alinhadas (sem sobressair) com o corpo de plástico. Certifique-se de que aperta os parafusos uniformemente (fig. I).

UTILIZAÇÃO

Enxague bem a garrafa com água, antes de a utilizar pela primeira vez!
Antes de iniciar a condução, familiarize-se com o manuseio da *TWIST bottle 700 life* e da *TWIST bike base*, e verifique se estão a funcionar corretamente. Certifique-se de que a montagem foi feita adequadamente. Para fixar a *TWIST bottle 700 life* à bicicleta, coloque-a na *TWIST bike base.* Deixe a *TWIST bottle 700 life* encaixar na *TWIST bike base* (fig. J). Ouvirá um clique ao encaixar.
Para soltar a *TWIST bottle 700 life* da *TWIST bike base*, rode-a no sentido dos ponteiros do relógio, até os ímanes e o mecanismo de encaixe soltarem (fig. K).

UTILIZAÇÃO CORRETA

A utilização adequada da *TWIST bottle 700 life* e da *TWIST bike base* implica a montagem e manuseio corretos no quadro da bicicleta, nas inserções roscadas fornecidas pelo fabricante.
Qualquer outra utilização que não a correta é considerada imprópria e é proibida, pois pode levar a falhas funcionais, danos ou ferimentos.

ELIMINAÇÃO

A *TWIST bottle 700 life* e a *TWIST bike base* não podem ser eliminados juntamente com os resíduos domésticos. Observe os regulamentos ambientais aplicáveis no seu país em relação à reciclagem.

RESPONSABILIDADE

Fizemos todos os esforços para garantir que as instruções de utilização estejam corretas, completas e descritas com a máxima precisão possível. As divergências não podem ser completamente excluídas, não sendo possível assumir assim a responsabilidade sobre erros existentes nestas instruções de utilização disponibilizadas.
Não nos responsabilizamos por danos causados por incumprimento das instruções de utilização ou utilização incorreta.
Se a *TWIST bottle 700 life* e a *TWIST bike base* forem utilizadas para outros fins, se forem utilizadas indevidamente ou reparadas pelo utilizador, não será assumida qualquer responsabilidade por eventuais danos causados.

FICHA TÉCNICA

A tecnologia *TWIST* está protegida legalmente por um/uma ou vários/várias registos de patente/patentes. Mais informações relativas à proteção de patente da série de produtos *TWIST* podem ser consultadas em:
www.fidlock.com/patents

Para mais informações, consulte a nossa página web:
www.fidlock.com/consumer

FIDLOCK GmbH, Kirchhorster Straße 39, 30659 Hannover, Deutschland,
AG Hannover, HRB 204281, E-mail: info-bike@fidlock.com

IT

Leggere attentamente le presenti istruzioni per l'uso prima del montaggio e del primo uso e conservarle!

AVVERTENZE DI SICUREZZA

TWIST è un sistema di supporto magneto-meccanico costituito da una *base* (fig. A) e un *connector* (fig. B).
La *TWIST bottle 700 life* e la *TWIST bike base* possono essere utilizzate esclusivamente con gli appositi prodotti originali *TWIST*. In caso contrario il bloccaggio meccanico non può avvenire.
La *TWIST bottle 700 life* utilizza la tecnologia della *TWIST belt only.* Il collegamento tra la *TWIST bottle* e il *TWIST connector for belt only* avviene tramite una fascia di plastica flessibile e resistente, la *TWIST belt for belt only*, che viene posizionata attorno alla bottiglia e saldamente avvitata.
Nota: Per semplificare, il *TWIST connector for belt only* verrà denominato in seguito *connector* e la *TWIST belt for belt only, bottle belt.*
Attenzione: Non adatto per attività su terreni accidentati e salti da un'altezza superiore a 15 cm!
La *TWIST bottle 700 life* è idonea solo per acqua naturale.
Utilizzare la bottiglia solo a temperature esterne tra 0 e 40 °C. Riempire la bottiglia solo con bevande con una temperatura massima di 35 °C.
La *TWIST bottle 700 life* non è lavabile in lavastoviglie e non è adatta al microonde!
Non mettere il prodotto nel freezer!
Prima dell'uso verificare se la bottiglia è innestata correttamente e la *TWIST bike base* è priva di sporcizia!
In caso di difetti di qualsiasi genere, interrompere immediatamente l'uso e contattare il proprio rivenditore.

DATI TECNICI

Capienza: 700 ml
Materiale bottiglia: Tritan (senza BPA, per alimenti), TPE, prodotto a Italia
Materiale della *base*/*connector*: PA66GF, neodimio, resina epossidica, prodotto in Cina
Materiale *bottle belt*: PP, acciaio inossidabile, prodotto in Cina

MONTAGGIO

La *TWIST bike base* va montata sul tubo obliquo o sul piantone del telaio servendosi delle boccole filettate fornite in dotazione dal produttore (fig. D).
Attenzione: Non utilizzare la *TWIST bottle 700 life* su *TWIST bases* girate lateralmente rispetto al senso di marcia (ad esempio sulla forcella!)
Al momento del montaggio controllare che la freccia e il simbolo "up" riportati sulla *TWIST bike base* siano rivolti verso l'alto. Nella*TWIST bottle 700 life* il logo FIDLOCK deve essere rivolto verso l'alto, essere leggibile e non deve essere capovolto (fig. C).
Per un affidabile fissaggio della *TWIST bike base* alla bicicletta, è necessaria una coppia di serraggio di 2 metri newton (Nm).
Se durante la marcia dovessero svilupparsi delle vibrazioni, queste potrebbero causare un contatto tra bottiglia e telaio della bicicletta. Utilizzare l'adesivo di protezione del telaio in dotazione per proteggere la bicicletta dai graffi.
Nota: Utilizzare solo le viti in dotazione! Se le viti hanno la testa più alta significa che la *TWIST bottle 700 life* non è saldamente collegata alla *TWIST bike base* e può allentarsi durante la corsa (fig. E).
In caso di dubbi durante il montaggio, si prega di rivolgersi al proprio rivenditore specializzato!

RILASCIO DEL *CONNECTOR* E DELLA *BOTTLE BELT*

Per la pulizia o per la sostituzione di singole parti potrebbe essere necessario smontare la bottiglia.
Per allentare il *connector* (fig. F) dalla *TWIST bottle 700 life*, svitare le due viti (fig. H) a lato della *bottle belt* (fig. G) con una chiave a brugola da 2,5 mm, cosicché la *bottle belt* possa essere rimossa e il *connector* rimosso.
Nota: Utilizzare esclusivamente il "*TWIST connector for belt only*" fornito per il *TWIST bottle 700 life* e nessuno da altri sistemi *TWIST bottle.*

FISSAGGIO DEL *CONNECTOR* E DELLA *BOTTLE BELT*

Nota: Utilizzare solo le viti ei dadi in dotazione! Controllare che tutte le singole parti siano prive di danni e sporco.
Il *connector* (fig. F) viene inserito nella *TWIST bottle 700 life* e quindi collegato alla *bottle belt* (fig. G). Per fare ciò, spingere un lato della *bottle belt* nell'apertura prevista nel *connector*. Far passare la *bottle belt* intorno alla bottiglia e assicurarsi che scorra direttamente nell'incavo previsto. Spingere la seconda estremità nell'apertura sull'altro lato del *connector*.
Nota: Assicurarsi che i due dadi quadrati si trovino nelle tasche previste sulla *bottle belt* e non siano scivolati fuori!
Inserire entrambe le viti (fig. H) nei fori previsti nella *bottle belt* e avvitarle con una chiave a brugola da 2,5 mm.
Nota: Le punte delle viti devono essere allo stesso livello dell'alloggiamento in plastica, senza sporgere. Assicurarsi di avvitare entrambe le viti in modo uniforme (fig. I).

USO

Sciacquare accuratamente la bottiglia con acqua pulita prima di utilizzarla per la prima volta!
Prima di iniziare la corsa, acquisire dimestichezza con la *TWIST bottle 700 life* e la *TWIST bike base* e verificare che funzionino correttamente. Assicurarsi che il montaggio sia stato eseguito correttamente. Per unire la *TWIST bottle 700 life* alla bicicletta, avvicinarla alla *TWIST bike base*. Quindi agganciare la *TWIST bottle 700 life* alla *TWIST bike base* (fig. J). Si sentirà il „clic" dell'innesto meccanico.
Per sganciare la *TWIST bottle 700 life* dalla *TWIST bike base* ruotarla in senso orario fino a sganciare sia i magneti che il fermo (fig. K).

USO CONFORME

L'uso corretto della *TWIST bottle 700 life* e della *TWIST bike base* prevede che essa sia montata e utilizzata sul telaio della bicicletta servendosi delle boccole filettate fornite in dotazione dal produttore.
Ogni uso diverso da quello previsto è considerato non conforme ed è vietato a causa della possibilità di malfunzionamenti, danneggiamenti o lesioni.

SMALTIMENTO

La *TWIST bottle 700 life* e la *TWIST bike base* può essere smaltita tra i rifiuti domestici. Rispettare le normative ambientali sullo smaltimento valide nel proprio paese.

RESPONSABILITÀ

Abbiamo profuso il massimo impegno per redigere le istruzioni per l'uso nel modo più corretto, completo e preciso possibile. Non si possono escludere completamente divergenze, pertanto non può essere concessa alcuna responsabilità in caso di errore delle istruzioni per l'uso fornite.
Si declina ogni responsabilità per i danni derivanti dall'inosservanza delle istruzioni per l'uso o da un uso non previsto.
Decliniamo ogni responsabilità per eventuali danni dovuti a un uso della *TWIST bottle 700 life* e della *TWIST bike base* per scopi diversi, utilizzi non conformi o riparazioni effettuate autonomamente.

NOTE LEGALI

La tecnologia *TWIST* è protetta da uno o più brevetti/domande di brevetto. Per ulteriori informazioni sulla tutela brevettuale della serie di prodotti *TWIST* visitare www.fidlock.com/patents

Per ulteriori informazioni visitare il nostro sito web:
ikmwww.fidlock.com/consumer

FIDLOCK GmbH, Kirchhorster Straße 39, 30659 Hannover, Germania,
registro delle imprese di Hannover, n. di registro 204281,
e-mail: info-bike@fidlock.com

PAC-0190/EU/v.1.1/240903