PL CS RU SK HU HR

www.fidlock.com/consumer/en/service/manuals/twist/bottle-700-life/

FIDLOCK®

# TWIST bottle 700 life + bike base

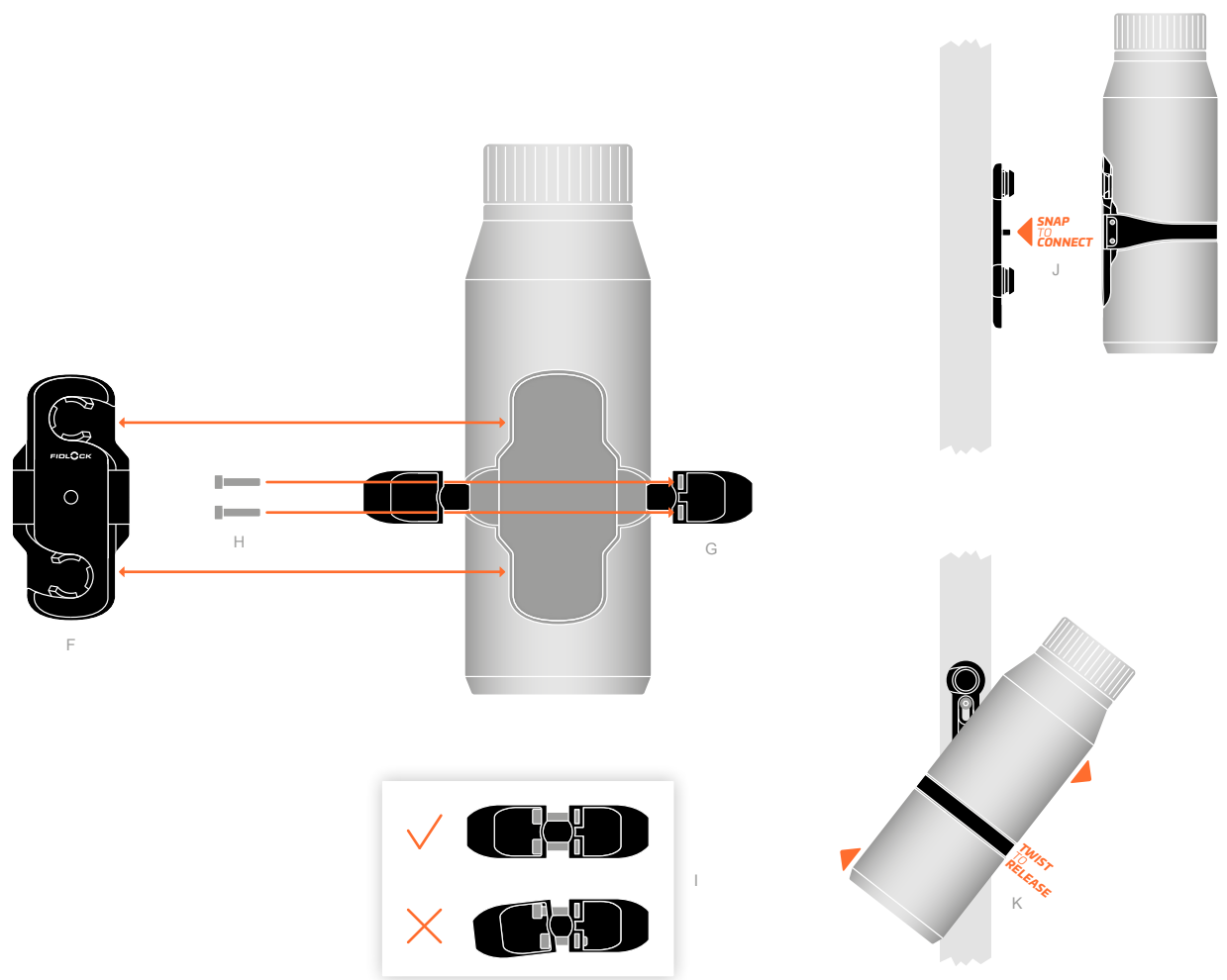


## PL

**Przed montażem i pierwszym użyciem należy uważnie przeczytać oraz zachować niniejszą instrukcję użytkowania!**

### WSKAZÓWKI BEZPIECZEŃSTWA

*TWIST* to magnetyczno-mechaniczny system uchwytów składający się z *base* (rys. A) i *connector* (rys. B).
*TWIST bottle 700 life* i *TWIST bike base* mogą być używane wyłącznie w połączeniu z przewidzianymi do tego celu oryginalnymi produktami *TWIST*. W przeciwnym razie nie zadziała zatrzask mechaniczny.
*TWIST bottle 700 life* wykorzystuje technologię *TWIST belt only*. Następuje przy tym połączenie między *TWIST bottle* a *TWIST connector for belt only* przez elastyczną i wytrzymałą taśmą z tworzywa sztucznego *TWIST belt for belt only*, którą zakłada się wokół butelki i mocno przykręca.
**Wskazówka: dla uproszczenia *TWIST connector for belt only* w dalszej części jest określany jako *connector*, a *TWIST belt for belt only* jako *bottle belt*.**
**Uwaga: Produkt nie jest przeznaczony do czynności w surowym terenie i skoków z wysokości przekraczającej 15 cm!**
Używaj butelki tylko w temperaturach zewnętrznych od 0 do 40 °C.
Wlewaj do butelki tylko napoje o maksymalnej temperaturze 40 °C.
*TWIST bottle 700 life* nie nadaje się do mycia w zmywarkach ani do stosowania w kuchenkach mikrofalowych!
Nie wkładać produktu do zamrażarki!
Przed każdym użyciem sprawdź, czy butelka jest prawidłowo zatrzaśnięta i czy *TWIST bike base* nie ma zabrudzeń! W przypadku jakichkolwiek wad należy natychmiast zaprzestać korzystania z produktu i skontaktować się ze sprzedawcą!

### DANE TECHNICZNE

Pojemność: 700 ml
Materiał butelki: Tritan (bez BPA, bezpieczny dla żywności), TPE, wyprodukowano we Włoszech
Materiał *base/connector*: PA66GF, neodym, epoksyd, wyprodukowano w Chinach
Materiał *bottle belt*: PP, stal szlachetna, wyprodukowano w Chinach

### MONTAŻ

W razie wątpliwości dotyczących montażu, można poprosić o radę wyspecjalizowanego sprzedawcę!
**Wskazówka: Używać wyłącznie śrub z płaskim łbem zgodnych z normą ISO 7380-1 M5! Śruby z wyższym łbem powodują, że *TWIST bottle 700 life* nie ma stabilnego połączenia z *TWIST bike base* i może odpaść podczas jazdy (rys. E).**
Przed montażem należy sprawdzić, czy głębokość wkręcenia i średnica tulei gwintowanych w rowerze są odpowiednie dla dostarczonych śrub. Nieodpowiednie śruby mogą uszkodzić ramę lub zamontowane w niej komponenty.
*TWIST bike base* należy montować na tulejach gwintowanych przewidzianych przez producenta na rurze dolnej lub podsiodłowej ramy roweru (rys. D).
**Uwaga: Nie używaj *TWIST bottle 700 life* z *TWIST bases*, obróconymi bokiem do kierunku jazdy (np. na widelcu)!**
Podczas montażu zwrócić uwagę, aby strzałki i oznaczenie „up" na TWIST bike base były skierowane do góry. W *TWIST bottle 700 life* logo FIDLOCK musi być skierowane do góry, czytelne i nie może być „odwrócone" (rys. C).
Do skutecznego zamocowania *TWIST bike base* na rowerze wymagany jest moment dokręcenia 2 niutonometry (Nm).
Jeżeli podczas jazdy wystąpią wibracje, może dojść do kontaktu butelki i ramy roweru. Użyj dostarczonej naklejki ochronnej ramy, aby zabezpieczyć rower przed zarysowaniami.

### ODŁĄCZ *CONNECTOR* I *BOTTLE BELT*

Na czas czyszczenia lub wymiany pojedynczych elementów konieczne może być rozłożenie butelki.
Aby odłączyć *connector* (rys. F) od *TWIST bottle 700 life*, obydwie śruby (rys. H) w powierzchni bocznej *bottle belt* (rys. G) należy wykręcić kluczem inbusowym 2,5 mm, aby umożliwić wyjęcie *bottle belt* i zdjęcie *connector*.
**Wskazówka: używaj tylko przeznaczonego do *TWIST bottle 700 life* „*TWIST connector for belt only*", a nie z innych systemów *TWIST bottle*.**

### MOCOWANIE *CONNECTOR* I *BOTTLE BELT*

**Wskazówka: używaj tylko dostarczonych śrub i nakrętek! Sprawdzaj wszystkie pojedyncze elementy pod kątem uszkodzeń i zabrudzenia.**
*Connector* (rys. F) jest wkładany w *TWIST bottle 700 life*, a następnie łączony z *bottle belt* (rys. G). Wsuń jeden bok *bottle belt* w tym celu w przewidziany do tego otwór *connector*. Umieść *bottle belt* wokół butelki i zwróć uwagę, aby przebiegał dokładnie w wyznaczonym zagłębieniu. Wsuń drugi koniec w otwór z drugiej strony *connector*.
**Wskazówka: upewnij się, że obydwie nakrętki czworokątne znajdują się w wyznaczonych kieszeniach *bottle belt* i nie wysunęły się!**
Przełóż obydwie śruby (rys. H) przez wyznaczone otwory w *bottle belt* i dokręć je kluczem inbusowym 2,5 mm.
**Wskazówka: końcówki śrub muszą być ściśle dosunięty do końca obudowy z tworzywa sztucznego bez wystawania. Pamiętaj o równomiernym dokręceniu obydwu śrub (rys. I).**

### UŻYTKOWANIE

Przed pierwszym użyciem starannie wypłucz butelkę na wodę w czystej wodzie!
Przed rozpoczęciem jazdy zapoznaj się ze sposobem korzystania z *TWIST bottle 700 life* i *TWIST bike base* oraz sprawdź poprawność działania. Upewnij się, że montaż został wykonany prawidłowo. Aby połączyć *TWIST bottle 700 life* z rowerem, przysuń ją do *TWIST bike base*. Następnie zatrzaśnij *TWIST bottle 700 life* na *TWIST bike base* (rys. J). Rozlegnie się „dźwięk kliknięcia" po zatrzaśnięciu mechanicznym.
Aby odczepić *TWIST bottle 700 life* od *TWIST bike base* obróć ją w prawo, aż poluzują się magnesy i zatrzask (rys. K).

### UŻYTKOWANIE ZGODNE Z PRZEZNACZENIEM

Użytkowanie zgodne z przeznaczeniem *TWIST bottle 700 life* i *TWIST bike base* to montaż i korzystanie na ramie roweru w tulejach gwintowanych przewidzianych przez producenta.
Każde użycie niezgodne z przeznaczeniem uważa się za niewłaściwe i może prowadzić do nieprawidłowego działania, uszkodzeń lub obrażeń ciała.

### UTYLIZACJA

*TWIST bottle 700 life* i *TWIST bike base* można wyrzucić do śmieci domowych. Podczas utylizacji należy przestrzegać przepisów dotyczących ochrony środowiska, obowiązujących w kraju użytkowania.

### ODPOWIEDZIALNOŚĆ PRAWNA

Dołożyliśmy wszelkich starań, aby instrukcja użytkowania była poprawna, kompletna i jak najbardziej precyzyjna. Nie można jednak całkowicie wykluczyć nieścisłości, dlatego nie ponosimy odpowiedzialności za błędy w dostarczonej instrukcji użytkowania.
Nie ponosimy odpowiedzialności za szkody spowodowane nieprzestrzeganiem instrukcji obsługi lub niewłaściwym użytkowaniem.
Nie ponosimy odpowiedzialności za jakiekolwiek szkody, spowodowane niewłaściwym użyciem *TWIST bottle 700 life* i *TWIST bike base*, wykorzystaniem ich do innych celów lub wykonaniem samowolnej naprawy przez użytkownika.

### INFORMACJE O FIRMIE

Technologia *TWIST* jest chroniona prawnie przez jeden lub kilka patentów/zgłoszeń patentowych. Więcej informacji na temat ochrony patentowej produktów z serii *TWIST* można uzyskać na stronie: www.fidlock.com/patents

Aby uzyskać więcej informacji odwiedź naszą stronę internetową:
www.fidlock.com/consumer

FIDLOCK GmbH, Kirchhorster Straße 39, 30659 Hannover, Niemcy,
Sąd Rejonowy w Hanowerze pod numerem HRB 204281,
e-mail: info-bike@fidlock.com

PAC-0190 / CEE / v.1.1 / 24.09.03

## CZ

**Před montáží a prvním použitím si pečlivě přečtěte tento návod k použití a uschovejte jej!**

### BEZPEČNOSTNÍ POKYNY

*TWIST* je magneticko-mechanický přídržný systém skládající se z *base* (obr. A) a *connector* (obr. B).
*TWIST bottle 700 life* a *TWIST bike base* se smí používat výhradně ve spojení s k tomu určenými originálními výrobky *TWIST*. Jinak nemůže dojít k mechanickému zajištění.
*TWIST bottle 700 life* používá technologii *TWIST belt only*. Přitom spojení mezi *TWIST bottle* a *TWIST connector for belt only* je realizováno pomocí flexibilního a odolného plastového pásu, *TWIST belt for belt only*, který je umístěn kolem lahve a pevně přišroubován.
**Upozornění: Zjednodušeně je *TWIST connector for belt only* níže označen jako *connector* a *TWIST belt for belt only* jako *bottle belt*.**
**Pozor: Nevhodné pro aktivity v náročném terénu a skoky z výšky větší než 15 cm!**
*TWIST bottle 700 life* je vhodný pouze pro neperlivou vodu.
Láhev používejte pouze při venkovní teplotě mezi 0 a 40 °C.
Do láhve nalévejte pouze nápoje s maximální teplotou 40 °C.
*TWIST bottle 700 life* není vhodný pro mytí v myčce nádobí a do mikrovlnné trouby!
Nevkládejte výrobek do mrazničky!
Před každým použitím zkontrolujte, zda láhev správně zaskočila a *TWIST bike base* neobsahuje nečistoty!
Pokud se vyskytnou jakékoli vady, přerušte okamžitě používání a kontaktujte svého odborného prodejce!

### TECHNICKÉ ÚDAJE

Kapacita: 700 ml
Materiál láhve: Tritan (bez BPA, bezpečný pro potraviny), TPE, vyrobeno v Itálii
Materiál *base*/*connector*: PA66GF, neodym, epoxid, vyrobeno v Číně
Materiál *bottle belt*: PP, Stainless steel, vyrobeno v Číně

### MONTÁŽ

Montáž *TWIST bike base* probíhá na závitových pouzdrech poskytovaných výrobcem na spodní nebo sedlové trubce rámu jízdního kola (obr. C).
**Pozor: Nepoužívejte *TWIST bottle 700 life* na *TWIST bases*, které jsou otočeny do strany ke směru jízdy (např. na vidlici)!**
Při montáži dbejte na to, aby šipky a značení „up" na *TWIST bike base* ukazovaly směrem nahoru. *TWIST bottle* 800 logo FIDLOCK musí směřovat nahoru, musí být čitelné a nesmí být „vzhůru nohama" (obr. D).
Pro spolehlivé připevnění *TWIST bike base* na jízdním kole je potřebný utahovací moment 2 newtonmetry (Nm).
Pokud při jízdě dojde k vibracím, může dojít ke kontaktu láhve a rámu kola. Chraňte své kolo před poškrábáním pomocí dodané nálepky na ochranu rámu.
**Upozornění: Používejte pouze dodané šrouby! Šrouby s vyšší hlavou vedou k tomu, že *TWIST bottle 700 life* není pevně spojené s *TWIST bike base* a během jízdy může uvolnit (obr. E).**
Pokud si při montáži nejste jisti, požádejte o radu svého odborného prodejce!

### UVOLNĚNÍ *CONNECTOR* A *BOTTLE BELT*

Pro čištění nebo pro výměnu jednotlivých dílů může být nutné odmontovat láhev.
K uvolnění *connector* (obr. F) z *TWIST bottle 700 life* se musí odšrouboat oba šrouby (obr. H) na boční ploše *bottle belt* (obr. G) klíčem s vnitřním šestihranem 2,5 mm, aby se *bottle belt* mohl odebrat a *connector* sejmout.
**Upozornění: Pro *TWIST bottle 700 life* používejte pouze *„TWIST connector for belt only"* a žádný z jiných systémů *TWIST bottle*.**

### UPEVNĚNÍ *CONNECTOR* A *BOTTLE BELT*

**Upozornění: Používejte pouze dodané šrouby a matice! Zkontrolujte všechny jednotlivé díly, zda nejsou poškozené a znečištěné.**
*connector* (obr. F) se vloží do *TWIST bottle 700 life* a poté se spojí s *bottle belt* (obr. G). Posuňte jednu stranu *bottle belt* do k tomu určeného otvoru *connector*. Omotejte*bottle belt* kolem láhve a dbejte na to, aby ležel přímo v určeném žlabu. Druhý konec zasuňte do otvoru na druhé straně *connector*.
**Upozornění: Ujistěte se, zda jsou obě čtyřhranné matice v určených kapsách *bottle belt* a zda nevykloužly!**
Prostrčte oba šrouby (obr. H) určenými otvory v *bottle belt* a pevně je utáhněte klíčem vnitřním šestihranem 2,5 mm.
**Upozornění: Špičky šroubů musí licovat s plastovým pouzdrem, aniž by vyčnívaly. Dbejte na rovnoměrné dotažení obou šroubů (obr. I).**

### POUŽITÍ

Před prvním použitím láhev na vodu opatrně vypláchněte čistou vodou!
Před zahájením cesty se seznamte s manipulací s *TWIST bottle 700 life* a *TWIST bike base* a zkontrolujte jejich bezvadnou funkci. Ujistěte se, že montáž byla provedena správně.
Pro spojení *TWIST bottle 700 life* s kolem, ji přibližte k *TWIST bike base*. Nechte poté *TWIST bottle 700 life* zaklapnout do *TWIST bike base* (obr. J). Uslyšíte zvuk „cvaknutí" mechanického zaskočení.
K uvolnění *TWIST bottle 700 life TWIST bike base* otáčejte jím ve směru hodinových ručiček, dokud se neuvolní magnety a západka (obr. K).

### POUŽITÍ DLE URČENÉHO ÚČELU

Použití dle určeného účelu *TWIST bottle 700 life* a *TWIST bike base* je montáž a použití na rámu jízdního kola na závitových pouzdrech poskytovaných výrobcem.
Jakékoli použití, které se liší od zamýšleného použití, je považováno za nesprávné použití a může vést k poruchám, poškození nebo zranění.

### LIKVIDACE

*TWIST bottle 700 life* a *TWIST bike base* lze zlikvidovat s domovním odpadem. Vezměte prosím na vědomí předpisy týkající se ochrany životního prostředí a likvidace platné ve vaší zemi.

### ZÁRUKA

Věnovali jsme maximální úsilí tomu, aby byl návod k použití správný, úplný a co nejpřesnější. Nelze zcela vyloučit případné odchylky, takže za případné chyby v návodu k použití, jež máte k dispozici, nepřebíráme odpovědnost.
Za škody vzniklé v důsledku nedodržení návodu k použití nebo použití nikoli v souladu s určením nepřebíráme žádnou odpovědnost.
Pokud *TWIST bottle 700 life* a *TWIST bike base* jsou používány k jinému účelu, jsou používány nesprávně nebo svépomocí opravovány, nemůžeme převzít odpovědnost za případné škody.

### IMPRESUM

Technologie *TWIST* je právně chráněna jedním nebo více patenty/patentovými přihláškami. Další informace o patentové ochraně řady výrobků *TWIST* naleznete na adrese www.fidlock.com/patents.

Další informace naleznete na našich webových stránkách:
www.fidlock.com/consumer

FIDLOCK GmbH, Kirchhorster Straße 39, 30659 Hannover, Německo,
AG Hannover, HRB 204281, e-mail: info-bike@fidlock.com

## RU

**Внимательно прочитайте эту инструкцию по эксплуатации перед монтажом и первым использованием изделия и храните ее!**

### УКАЗАНИЯ ПО БЕЗОПАСНОСТИ

*TWIST* – это магнитно-механическая система крепления, состоящая из *base* (рис. A) и *connector* (рис. B).
*TWIST bottle 700 life* и *TWIST bike base* разрешается использовать только вместе с предназначенными для этого оригинальными изделиями *TWIST*. В противном случае не будет обеспечена механическая фиксация.
*TWIST bottle 700 life* использует технологию *TWIST belt only*. При этом соединение между *TWIST bottle* и *TWIST connector for belt only* осуществляется с помощью гибкого и прочного ремешка, *TWIST belt for belt only*, который обхватывает бутылку и прикручивается.
**Указание: Для упрощения *TWIST connector for belt only* в дальнейшем называется *connector* , а *TWIST belt for belt only – bottle belt.***
Внимание! Не подходит для активности на пересеченной местности и прыжков с высоты более 15 см!
*TWIST bottle 700 life* предназначена только для негазированной воды.
Используйте бутылку только при температуре окружающей среды от 0 до 40 °C.
Заливайте в бутылку горячие напитки только до температуры 40 °C.
*TWIST bottle 700 life* не пригодна для мытья в посудомоечной машине и не должна попадать в микроволновку!
Не помещайте изделие в морозильник!
Проверяйте перед каждым использованием, правильно ли зафиксирована бутылка, и нет ли на *TWIST bike base* загрязнений!
Если будут обнаружены какие-либо недостатки, немедленно прекратите использование и обратитесь в магазин!

### ТЕХНИЧЕСКИЕ ДАННЫЕ

Емкость: 700 мл
Материал бутылки: тритан (без содержания БФА, безопасен для пищевых продуктов), ТПЭ, Изготовлено в Италии
Материал *base*/*connector*: PA66GF, неодим, эпоксидная смола, Изготовлено в Китае
Материал *bottle belt*: ПП, нержавеющая сталь, Изготовлено в Китае

### МОНТАЖ

*TWIST bike base* монтируется к предусмотренным изготовителем резьбовым втулкам на нижней или подседельной трубе рамы велосипеда (рис. C).
**Внимание: Не используйте *TWIST bottle 700 life* на *TWIST bases*, повернутых в сторону от направления движения (например, на вилке)!**
При монтаже проследите за тем, чтобы стрелки и отметки „up" на *TWIST bike base* смотрели вверх. У *TWIST bottle 700 life* логотип FIDLOCK должен смотреть вверх, легко читаться и не „располагаться вверх ногами" (рис. D).
Для надежного крепления *TWIST bike base* к велосипеду необходим момент затяжки 2 ньютон-метра (Нм).
Если во время движения возникнет вибрация, то это может привести к контакту бутылки и рамы велосипеда. Для защиты Вашего велосипеда от царапин используйте прилагаемую защитную наклейку.
**Указание: Используйте только прилагаемые винты! Винты с более высокой головкой приведут к тому, что *TWIST bottle 700 life* не будет прочно соединена с *TWIST bike base* и во время движения может отсоединиться (рис. E).**
Если у вас имеются сомнения касательно монтажа, обратитесь за советом в магазин!

### ОТСОЕДИНЕНИЕ *CONNECTOR* И *BOTTLE BELT*

Для очистки или замены отдельных компонентов возможно придется разобрать бутылку.
Чтобы отсоединить *connector* (рис. F) от *TWIST bottle 700 life*, необходимо с помощью торцового шестигранного ключа на 2,5 мм выкрутить оба винта (рис. H) на боковой поверхности *bottle belt* (рис. G), после чего можно будет снять *bottle belt* и *connector*.
**Указание: Используйте только предусмотренный для *TWIST bottle 700 life* соединитель *„TWIST connector for belt only"* и никакой из других систем *TWIST bottle*.**

### КРЕПЛЕНИЕ *CONNECTOR* И *BOTTLE BELT*

**Указание: Используйте только прилагаемые винты и гайки! Проверьте все отдельные компоненты на наличие повреждений и загрязнений.**
*Connector* (рис. F) вставляется в *TWIST bottle 700 life* и соединяется с *bottle belt* (рис. G). Для этого вставьте одну сторону *bottle belt* в предусмотренное отверстие соединителя *connector*. Проведите *bottle belt* вокруг бутылки, контролируя, чтобы он ровно располагался в предусмотренной выемке. Вставьте другой конец в отверстие на другой стороне соединителя *connector*.
**Указание: Убедитесь в том, что четырехгранные гайки находятся в предусмотренных выемках ремешка *bottle belt* и не выпали из них!**
Вставьте оба винта (рис. H) в предусмотренные отверстия в *bottle belt* и затяните их с помощью торцового шестигранного ключа на 2,5 мм.
**Указание: Концы винтов должны находиться заподлицо с пластмассовым корпусом. Затягивайте оба винта равномерно (рис. I).**

### ИСПОЛЬЗОВАНИЕ

Перед первым применением основательно промойте бутылку чистой водой!
Перед началом движения ознакомьтесь с обращением с *TWIST bottle 700 life* и *TWIST bike base*, а также проверьте их безупречное функционирование. Проверьте, правильно ли выполнен монтаж.
Чтобы соединить *TWIST bottle 700 life* с велосипедом, поднесите ее к *TWIST bike base*. Защелкните *TWIST bottle 700 life* на *TWIST bike base* (рис. J). Вы услышите „щелчок" механической фиксации.
Для отсоединения *TWIST bottle 700 life* от *TWIST bike base* поверните ее по часовой стрелке, чтобы отсоединились как магниты, так и фиксатор (рис. K).

### ИСПОЛЬЗОВАНИЕ ПО НАЗНАЧЕНИЮ

Использованием *TWIST bottle 700 life* и *TWIST bike base* по назначению являются монтаж и размещение на раме велосипеда в предусмотренным изготовителем резьбовых втулках.
Любое применение, отличающееся от использования по назначению, считается ненадлежащим и может привести к неправильному функционированию, повреждениям или травмам.

### УТИЛИЗАЦИЯ

*TWIST bottle 700 life* и *TWIST bike base* можно выбрасывать с обычным домашним мусором. Соблюдайте действующие в вашей стране положения по охране окружающей среды, касающиеся утилизации.

### ОТВЕТСТВЕННОСТЬ

Мы приложили все усилия, чтобы составить инструкцию по эксплуатации правильно и как можно более точно. Мы не можем полностью исключить отклонения, поэтому не можем взять на себя ответственность за ошибки в предоставленной инструкции по эксплуатации.
Мы не несем никакой ответственности за ущерб, причиненный в результате несоблюдения инструкции по эксплуатации или использования не по назначению.
Мы снимаем с себя ответственность за возможный вред вследствие использования *TWIST bottle 700 life* и *TWIST bike base* не по назначению, ненадлежащим образом или самостоятельного ремонта.

### ВЫХОДНЫЕ ДАННЫЕ

Технология *TWIST* юридически защищена одним или более патентом(а-ми)/патентной заявкой(ами). Дополнительная информация по патентной защите серии изделий *TWIST* приведена на: www.fidlock.com/patents

Более подробная информация приведена на нашем веб-сайте:
www.fidlock.com/consumer

FIDLOCK GmbH, Kirchhorster Straße 39, 30659 Hannover, Германия,
AG Hannover (участковый суд Ганновера), HRB 204281,
эл. почта: info-bike@fidlock.com

## SK

**Pred montážou a prvým použitím si pozorne prečítajte tento návod na použitie a uschovajte ho!**

### BEZPEČNOSTNÉ POKYNY

*TWIST* je magneticko-mechanický systém držiakov pozostávajúcich z *base* (obr. A) a *connector* (obr. B).
Použitie *TWIST bottle 700 life* a *TWIST bike base* smie byť len v spojení s určeným *TWIST* originálnymi výrobkami. Inak nemôže dôjsť k mechanickému zapadnutiu.
*TWIST bottle 700 life* používa technológiu *TWIST belt only*. Spojenie medzi *TWIST bottle* a *TWIST connector for belt only* pomocou pružnej a odolnej plastovej pásky, *TWIST belt for belt only*, ktorá je umiestnená a pripevnená okolo fľaše a pevne priskrutkovaná.
**Upozornenie: Pre zjednodušenie sa *TWIST connector for belt only* v nasledujúcom nazýva ako *connector* a *TWIST belt for belt only* ako *bottle belt.***
**Pozor: Nevhodné pre aktivity v nerovnom teréne a skoky z výšky viac ako 15 cm!**
*TWIST bottle 700 life* je vhodná len na neperlivú vodu.
Fľašu používajte len vtedy, keď je vonkajšia teplota medzi 0 a 40 °C.
Fľašu plňte len nápojmi s maximálnou teplotou 40 °C.
*TWIST bottle 700 life* nie je vhodná do umývačky riadu alebo mikrovlnnej rúry!
Nevkladajte výrobok do mrazničky!
Pred každým použitím skontrolujte, či je fľaša správne zapadnutá a či je *TWIST bike base* bez nečistôt!
Ak sa vyskytnú akékoľvek chyby, okamžite ju prestaňte používať a kontaktujte svojho špecializovaného predajcu!

### TECHNICKÉ ÚDAJE

Objem: 700 ml
Materiál fľaše: Tritan (bez BPA, bezpečný pre potraviny), TPE, vyrobené v Taliansku
Materiál *base*/*connector*: PA66GF, neodým, epoxid, Vyrobené v Číne
Materiál *bottle belt*: PP, nehrdzavejúca oceľ, Vyrobené v Číne

### MONTÁŽ

Montáž *TWIST bike base* sa vykoná na puzdro so závitom poskytnuté výrobcom na spodnej alebo sedlovej rúrke rámu bicykla (obr. D).
**Pozor: Nepoužívajte *TWIST bottle 700 life* na *TWIST bases*, ktoré sú otočené bočne k smeru jazdy (napr. na vidlici)!**
Počas montáže sa uistite, že šípka a značka „hore" na *TWIST bike base* smerujú nahor. V prípade *TWIST bottle 700 life* musí logo FIDLOCK smerovať nahor, musí byť čitateľné a nesmie byť „hore nohami" (obr. C).
Na spoľahlivé pripevnenie *TWIST bike base* k bicyklu je potrebný uťahovací moment 2 Newton metre (Nm).
Ak dôjde počas jazdy k vibráciám, fľaša a rám bicykla sa môžu dostať do kontaktu. Pomocou priloženej nálepky na ochranu rámu ochráňte svoj bicykel pred poškriabaním.
**Upozornenie: Používajte len dodané skrutky! Skrutky s vyššou hlavou spôsobia, že *TWIST bottle 700 life* nie je pevne spojená s *TWIST bike base* a môže sa počas jazdy uvoľniť (obr. E).**
Ak si nie ste istý montážou, obráťte sa na svojho odborného predajcu!

### UVOĽNENIE *CONNECTOR* A *BOTTLE BELT*

Na čistenie alebo výmenu jednotlivých častí môže byť potrebné odobrať fľašu.
Na uvoľnenie *connector* (obr. F) z *TWIST bottle 700 life* musia byť dve skrutky (obr. H) na bočnom povrchu *bottle belt* (obr. G) odskrutkované pomocou imbusového kľúča 2,5 mm, aby bolo možné *bottle belt* a *connector* odobrať.
**Upozornenie: Používajte iba *TWIST bottle 700 life* určenú na *„TWIST connector for belt only"* a nie iné systémy *TWIST bottle.***

### UPEVNENIE *CONNECTOR* A *BOTTLE BELT*

**Upozornenie: Použite len dodané skrutky a matice! Skontrolujte všetky jednotlivé diely, či nie sú poškodené a znečistené.**
*Connector* (obr. F) vložte do *TWIST bottle 700 life* a potom spojte s *bottle belt* (obr. G). Za tým účelom zasuňte jednu stranu *bottle belt* do určeného otvoru *connector*. Veďte *bottle belt* okolo fľaše a uistite sa, že je uložený priamo v určenom vybraní. Zasuňte druhý koniec do otvoru na druhej strane *connector*.
**Upozornenie: Uistite sa, že dve štvorhranné matice sú v určených dutinách *bottle belt* a nevykĺzli!**
Vložte obe skrutky (obr. H) cez určené otvory *bottle belt* a priskrutkujte ich imbusovým kľúčom 2,5 mm.
**Upozornenie: Hroty skrutiek musia byť v jednej rovine s plastovým puzdrom bez toho, aby vyčnievali. Uistite sa, že ste obe skrutky dotiahli rovnomerne (obr. I).**

### POUŽÍVANIE

Pred prvým použitím fľašu dôkladne opláchnite čistou vodou!
Pred výjazdom sa oboznámte so zaobchádzaním *TWIST bottle 700 life* a *TWIST bike base* a skontrolujte ich správnu funkciu. Uistite sa, že montáž bola vykonaná správne.
Ak chcete upevniť *TWIST bottle 700 life* na bicykel veďte ju na *TWIST bike base*. Nechajte, aby sa *TWIST bottle 700 life* potom prichytila na *TWIST bike base* (obr. J). Potom počujete „kliknutie" mechanického zaskočenia.
Na uvoľnenie *TWIST bottle 700 life* z *TWIST bike base* otočte ju v smere hodinových ručičiek, kým sa neuvoľnia magnety aj západka (obr. K).

### POUŽITIE PODĽA URČENIA

Použitie podľa určenia *TWIST bottle 700 life* a *TWIST bike base* je montáž a použitie na ráme bicykla pomocou puzdier so závitom dodávaných výrobcom. Akékoľvek použitie, ktoré sa líši od určeného použitia, sa považuje za nesprávne a môže viesť k chybným funkciám, poškodeniu alebo zraneniu.

### LIKVIDÁCIA

*TWIST bottle 700 life* a *TWIST bike base* je možné zlikvidovať spolu s domovým odpadom. Pri likvidácii dodržujte ekologické predpisy platné vo vašej krajine.

### RUČENIE

Vyvinuli sme všetko úsilie, aby bol návod na použitie správny, úplný a čo najpresnejší. Odchýlky nie je možné úplne vylúčiť, takže za chyby v poskytnutom návode na použitie nie je možné ručiť.
Za škody spôsobené nedodržaním návodu na použitie alebo iným používaním než podľa určenia neručíme.
Ak sa *TWIST bottle 700 life* a *TWIST bike base* nepoužívajú podľa určenia, používajú nesprávne alebo svojvoľne opravujú, nie je možné ručiť za prípadné škody.

### IMPRESUM

Technológia *TWIST* je právne chránená jedným alebo viacerými patentmi/patentovými prihláškami. Ďalšie informácie o patentovej ochrane radu výrobkov *TWIST* nájdete na: www.fidlock.com/patents

Viac informácií nájdete na našej webovej stránke:
www.fidlock.com/consumer

FIDLOCK GmbH, Kirchhorster Straße 39, 30659 Hannover, Nemecko,
AG Hannover, HRB 204281, e-mail: info-bike@fidlock.com

## HU

**Kérjük, hogy felszerelés és első használat előtt gondosan olvassa el ezt a használati útmutatót és őrizze meg!**

### BIZTONSÁGI UTASÍTÁSOK

A *TWIST* egy mágneses tartórendszer, amely egy *base* (A ábra) és egy *connector* (B ábra) részből áll.
A *TWIST bottle* 800 és a *TWIST bike base* használata kizárólag az erre tervezett eredeti *TWIST* termékekkel megengedett. Ellenkező esetben nem tud megtörténni a mechanikus kattanás.
A *TWIST bottle* 800 csak *TWIST belt only*-technológiával működik. Ennél a *TWIST bottle* és a *TWIST connector for belt only* közti kapcsolatot egy rugalmas, ellenálló műanyag szalag hozza létre a *TWIST belt for belt only*, amelyet az üveg köré helyeznek és csavaroznak.
**Megjegyzés: A *TWIST connector for belt only* terméket az alábbiakban *connector*, a *TWIST belt for belt only* terméket az alábbiakban *bottle belt* néven használjuk.**
**Figyelem: Nem alkalmas durva terepen végzett tevékenységekhez és 15 cm-nél nagyobb magasságból történő ugrásokhoz!**
A *TWIST bottle 700 life* csak szénsavmentes vízzel használható.
Csak akkor használja az üveget, ha a külső hőmérséklet 0 °C és 40 °C között van.
Az üveget legfeljebb 40 °C hőmérsékletű italokkal töltse fel.
A *TWIST bottle 700 life* nem tisztítható mosogatógépben és nem tehető mikrohullámú sütőbe!
Ne tárolja a terméket fagyasztóban!
Minden használat előtt ellenőrizze, hogy a *TWIST bike base* szennyeződéstől mentes!
Ha bármilyen hiba lép fel, azonnal hagyja abba a használatot és keresse fel a szaküzletet!

### MŰSZAKI ADATOK

Űrtartalom: 700 ml
Palack anyaga: tritán (BPA mentes, élelmiszerbiztos), TPE, Származási ország: Olaszország
*base*/*connector* anyaga: PA66GF, neodímium, epoxi, Származási ország: Kína
*bottle belt* anyaga: PP, rozsdamentes acél, Származási ország: Kína

### FELSZERELÉS

A *TWIST bike base* terméket szerelje a gyártó által előírt menethüvelyekre a kerékpárvázalsó vagy üléscsövére (D ábra).
**Figyelem: A *TWIST bottle 700 life* terméket ne használja a *TWIST bases* terméken, ha a haladási irányhoz képest oldalra vannak fordítva (pl. a villán)!**
Az összeszerelésnél figyeljen arra, hogy a *TWIST bike base* „up" nyilai felfelé mutassanak. A *TWIST bottle 700 life* esetén a FIDLOCK-logó felfelé nézzen, legyen olvasható, és ne álljon „fejjel lefelé" (C ábra).
A kerékpáron a *TWIST bike base* megbízható rögzítéséhez 2 Newtonmeter (Nm) húzónyomatékra van szükség.
Ha haladás közben vibráció történik, akkor az üveg és a váz összeérhet. A kerékpárját a mellékelt vázvédő-matricával védheti karcolásokkal szemben.
**Megjegyzés: Csak a mellékelt csavarokat használja! Ha nagyobb fejjel csavarozik, akkor a *TWIST bottle 700 life* nem csatlakozik szorosan a *TWIST bike base* termékkel, és menet közben leválhat (E ábra).**
Ha bizonytalan a felszerelést illetően, kérjen segítséget szaküzletben!

### A *CONNECTOR* ÉS *BOTTLE BELT* MEGLAZÍTÁSA

Az egyes alkatrészek tisztításához vagy cseréjéhez szükséges lehet szétszerelni az üveget.
A *connector* (F ábra) *TWIST bottle 700 life* üvegről eltávolításához hajtsa ki a két csavart (H ábra) a *bottle belt* oldalsó felületében (G ábra) 2,5 mm-es imbuszkulccsal, hogy a *bottle belt* eltávolítható legyen és le lehessen venni a *connector* terméket.
**Megjegyzés: Csak a *TWIST bottle 700 life* termékhez előírt *„TWIST connector for belt only"* terméket használja, más *TWIST bottle*-rendszerhez előírt termék nem alkalmas.**

### A *CONNECTOR* ÉS *BOTTLE BELT* RÖGZÍTÉSE

**Megjegyzés: Csak a mellékelt csavarokat és anyákat használja! Ellenőrizze a mellékelt alkatrészek sérüléseit és szennyeződését.**
Helyezze a *connector* (F ábra) terméket a *TWIST bottle 700 life* termékbe és végül csatlakoztassa a *bottle belt* (G ábra) termékkel. Tolja oda hozzá a *bottle belt* terméket a *connector* előírt nyílásába. Vezesse a *bottle belt* terméket az üvegen körül és ügyeljen arra, hogy az előírt mélyedésben fusson. Tolja a második végét a *connector* másik oldalán lévő nyílásba.
**Megjegyzés: Győződjön meg róla, hogy a két négyszögletes anya a *bottle belt* előírt zsebében legyen és ne csússzon ki!**
Dugja a két csavart (H ábra) a *bottle belt* termékben előírt lyukakba, és húzza meg 2,5 mm-es imbuszkulccsal.
**Megjegyzés: A csavarhegyek zárjanak le pontosan, ne érjenek túl a műanyag házon. Ügyeljen arra, hogy a két csavart egyenletesen húzza meg (I ábra).**

### HASZNÁLAT

A vizesüveget első használat előtt gondosan öblítse ki tiszta vízzel!
Mielőtt útra kelne, ismerkedjen meg a *TWIST bottle 700 life* és a *TWIST bike base* használatával, és ellenőrizze a kifogástalan működésüket. Győződjön meg róla, hogy megfelelően lettek felszerelve.
A *TWIST bottle 700 life* terméket a kerékpárral csatlakoztatáshoz bújtassa a *TWIST bike base* termékhez. Ezután hagyja, hogy a *TWIST bottle 700 life* a *TWIST bike base* termékre kattanjon (J ábra). A mechanikus bekattanás „klikk-hangját" fogja hallani.
A *TWIST bottle 700 life* leválasztásához forgassa el a *TWIST bike base* terméket az óramutató járásával ellentétes irányba, amíg a mágnesek és a illesztés is szétválnak (K ábra).

### RENDELTETÉSSZERŰ HASZNÁLAT

A *TWIST bottle 700 life* és a *TWIST bike base* termékeket a kerékpárváz gyártó által előírt menetes hüvelyekbe szerelve és használva használhatja rendeltetésszerűen.
Minden a rendeltetésszerű használattól eltérő használat rendeltetésellenesnek minősül és hibás működést, károsodást vagy sérüléseket okozhat.

### ÁRTALMATLANÍTÁS

A *TWIST bottle 700 life* és a *TWIST bike base* a háztartási hulladékkal együtt ártalmatlanítható. Az ártalmatlanítás során vegye figyelembe az országában érvényes környezetvédelmi előírásokat.

### FELELŐSSÉG

Mindent megtettünk annak érdekében, hogy a használati útmutató helyes, teljes és a lehető legpontosabb legyen. Eltérések azonban nem zárhatók ki teljesen, így a rendelkezésre bocsátott használati útmutatóban lévő hibákért nem tudunk felelősséget vállalni.
A használati utasítás be nem tartásából vagy a rendeltetésellenes használatból származó károkért nem vállalunk felelősséget.
Ha a *TWIST bottle 700 life* és a *TWIST bike base* használata nem a célnak megfelelő, és nem rendeltetésszerű, vagy saját kezű javításokat végez rajta, akkor az esetleges károkért nem vállalunk felelősséget.

### IMPRESSZUM

A *TWIST* technológiát egy vagy több szabadalom/szabadalombejelentés védi jogilag. A *TWIST* termékcsalád szabadalmi oltalmára vonatkozó további információk az alábbi oldalon találhatók: www.fidlock.com/patents

További információért látogassa meg weboldalunkat:
www.fidlock.com/consumer

FIDLOCK GmbH, Kirchhorster Straße 39, 30659 Hannover, Németország,
AG Hannover, HRB 204281, E-mail: info-bike@fidlock.com

## HR

**Prije montaže i prvog korištenja pažljivo pročitajte ove upute za uporabu i sačuvajte ih!**

### SIGURNOSNE NAPOMENE

*TWIST* je magnetsko-mehanički sustav držača od dijelova *base* (slika A) i *connector* (slika B).
Uporaba *TWIST bottle 700 life* i *TWIST bike base* smije uslijediti isključivo zajedno sa za to predviđenim *TWIST*-originalnim proizvodima. Mehaničko uglavljivanje u protivnom ne može uslijediti.
*TWIST bottle 700 life* koristi *TWIST belt only*-tehnologiju. Pritom se stvara spoj između*TWIST bottle* i *TWIST connector for belt only* preko fleksibilne i otporne plastične trake s nazivom *TWIST belt for belt only*, koja se stavlja oko boce i čvrsto zavrne.
**Napomena: U svrhu pojednostavljenja ćemo *TWIST connector for belt only* u nastavku označavati kao *connector* i *TWIST belt for belt only* kao *bottle belt.***
**Pažnja: nije prikladno za aktivnosti na neravnom terenu i skokove s visine veće od 15 cm!**
Bocu koristite samo kada vanjska temperatura iznosi između 0 i 40 °C.
Bocu napunite samo s pićima čija temperatura ne prekoračuje maksimalno 40 °C.
*TWIST bottle 700 life* nije prikladan za perilicu posuđa i mikrovalnu pećnicu!
Proizvod ne odlažite u zamrzivač!
Prije svakog korištenja provjerite je li boca ispravno uglavljena i je li *TWIST bike base* oslobođena od nečistoća!
Ako se pojave bilo kakvi nedostatci, odmah prestanite upotrebljavati proizvod i obratite se svojem specijaliziranom trgovcu!

### TEHNIČKI PODATCI

Kapacitet: 700 ml
Materijal boce: tritan (bez BPA, sigurno za hranu), TPE, proizvedeno u Italiji
Materijal *base*/*connector*: PA66GF, neodimij, epoksid, proizvedeno u Kini
Materijal *bottle belt*: PP, nehrđajući čelik, proizvedeno u Kini

### MONTAŽA

Montaža *TWIST bike base* vrši se na navojnim čahurama predviđenim na strani proizvođača na donjoj cijevi ili cijevi za sjedalo na okviru bicikla (slika D).
**Pažnja: Ne koristite *TWIST bottle 700 life* na *TWIST bases*, koje su okrenute bočno u odnosu na smjer vožnje (npr. na vilici!)**
Pri montaži obratite pozornost na to, da strelice i oznaka „up" na *TWIST bike base* budu usmjereni prema gore. Kod *TWIST bottle 700 life* FIDLOCK-logotip mora biti okrenut prema gore, mora biti čitljiv i ne smije biti „okrenut naopačke" (slika C).
Za pouzdano pričvršćivanje *TWIST bike base* na biciklu potreban je zatezni okretni moment od 2 Newton-metara (Nm).
Ako tijekom vožnje dođe do pojave vibracija, može doći i do kontakta između boce i okvira bicikla. Koristite priloženi štitnik okvira, kako biste bicikl zaštitili od ogrebotina.
**Napomena: Koristite isključivo vijke koje se nalaze u obimu isporuke! Vijci sa višom glavom dovode do toga, da *TWIST bottle 700 life* ne može biti čvrsto sa *TWIST bike base* povezana i da se može odvojit tijekom vožnje (slika E).**
Ako niste sigurni tijekom montaže, zatražite savjet svog specijaliziranog trgovca!

### OTPUŠTANJE *CONNECTOR* I *BOTTLE BELT*

Za čišćenje ili za zamjenu pojedinih dijelova može biti potrebno rastaviti bocu.
Da biste *connector* (slika F) otpustili od *TWIST bottle 700 life*, morate dva vijka (slika H) u bočnoj površini od *bottle belt* (slika G) odvrnuti pomoću imbus ključa dimenzije 2,5 mm, kako bi *bottle belt* mogli odstraniti i *connector* skinuti.
**Napomena: Koristite isključivo za *TWIST bottle 700 life* predviđeni *„TWIST connector for belt only"*, a ne neki iz drugih *TWIST bottle*-sustava.**

### PRIČVRŠĆIVANJE *CONNECTOR* I *BOTTLE BELT*

**Napomena: Koristite isključivo vijke i matice koje se nalaze u obimu isporuke! Provjerite eventualna oštećenja i onečišćenja svih pojedinih dijelova.**
Prije početka vožnje se upoznajte s rukovanjem s *TWIST bottle 700 life* i *TWIST bike base* i prekontrolirajte njihovu besprijekornu funkciju. Uvjerite se da je montaža pravilno obavljena.
Da biste *TWIST bottle 700 life* povezali s biciklom, istu prinesite prema *TWIST bike base*. Pustite da *TWIST bottle 700 life* onda *TWIST bike base* zahvati (slika J). Čuti ćete zvuk „klik" kada dođe do mehaničkog uleganja.
Za otpuštanje *TWIST bottle 700 life* od *TWIST bike base* istu okrenite u smjeru kazaljke na satu, dok magneti i ulegnuti spoj ne budu otpušteni (slika K).

### NAMJENSKA UPORABA

Namjenska uporaba *TWIST bottle 700 life* i *TWIST bike base* je montaža i uporaba na okviru bicikla na navojnim čahurama predviđenim na strani proizvođača.
Svaka uporaba drugačija od namjenske smatra se nenamjenskom uporabom i može dovesti do kvarova, oštećenja ili ozljeda.

### ODLAGANJE

*TWIST bottle 700 life* i *TWIST bike base* možete zbrinuti u kućni otpad. Pridržavajte se propisa o okolišu u vezi s odlaganjem koji vrijede u vašoj zemlji.

### ODGOVORNOST

Poduzeli smo sve kako bi upute za uporabu bile točne, potpune i najpreciznije moguće. Odstupanja se ne mogu potpuno isključiti pa ne preuzimamo odgovornost za greške u dostavljenim uputama za uporabu.
Ne preuzimamo odgovornost za štetu nastalu zbog nepridržavanja uputa za uporabu ili nenamjenske uporabe.
Ako se *TWIST bottle 700 life* i *TWIST bike base* nenamjenski upotrebljavaju, nestručno upotrebljavaju ili vlastoručno popravljaju, ne možemo preuzeti odgovornost za eventualnu štetu.

### IMPRESUM

Tehnologija *TWIST* zakonski je zaštićena jednim ili više patenata/patentnih prijava. Detaljnije informacije o zaštiti patenta za seriju proizvoda *TWIST* možete pronaći na poveznici:
www.fidlock.com/patents

Za detaljnije informacije posjetite našu internetsku stranicu:
www.fidlock.com/consumer

FIDLOCK GmbH, Kirchhorster Straße 39, 30659 Hannover, Njemačka,
AG Hannover, HRB 204281, e-pošta: info-bike@fidlock.com

PAC-0190 / CE / v.1.1 / 24/09/03